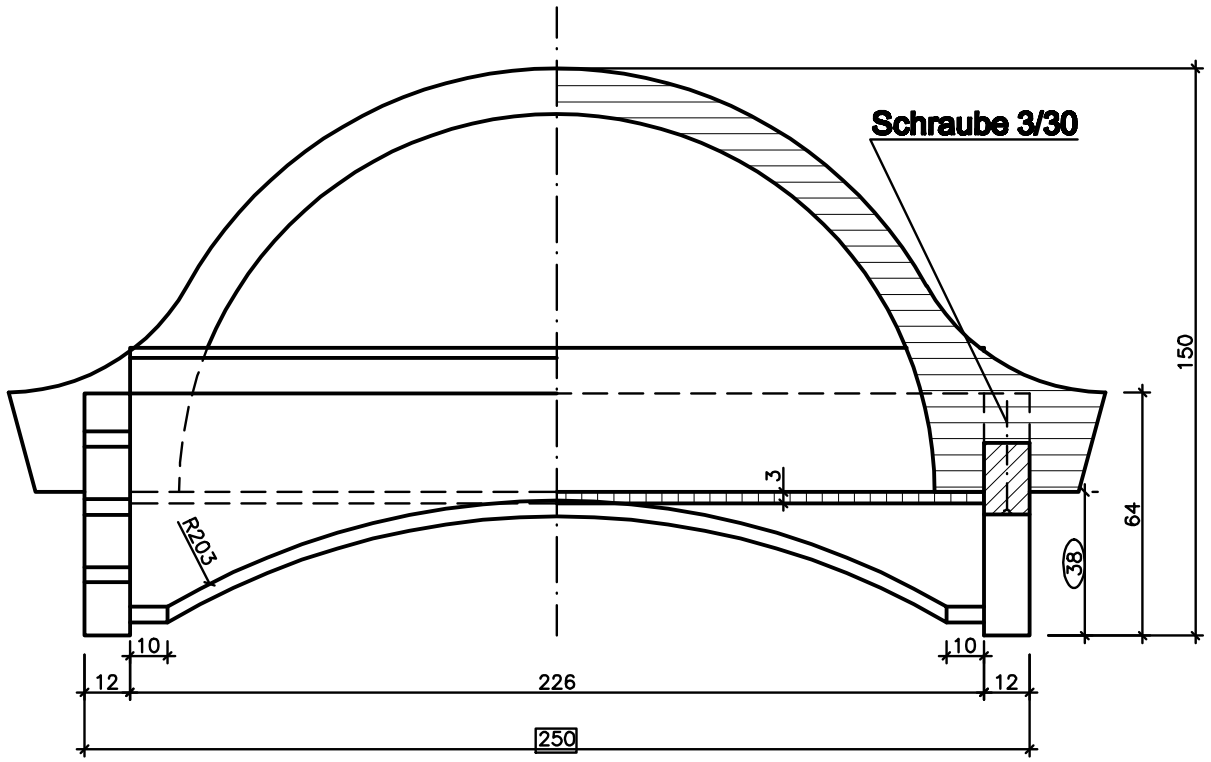

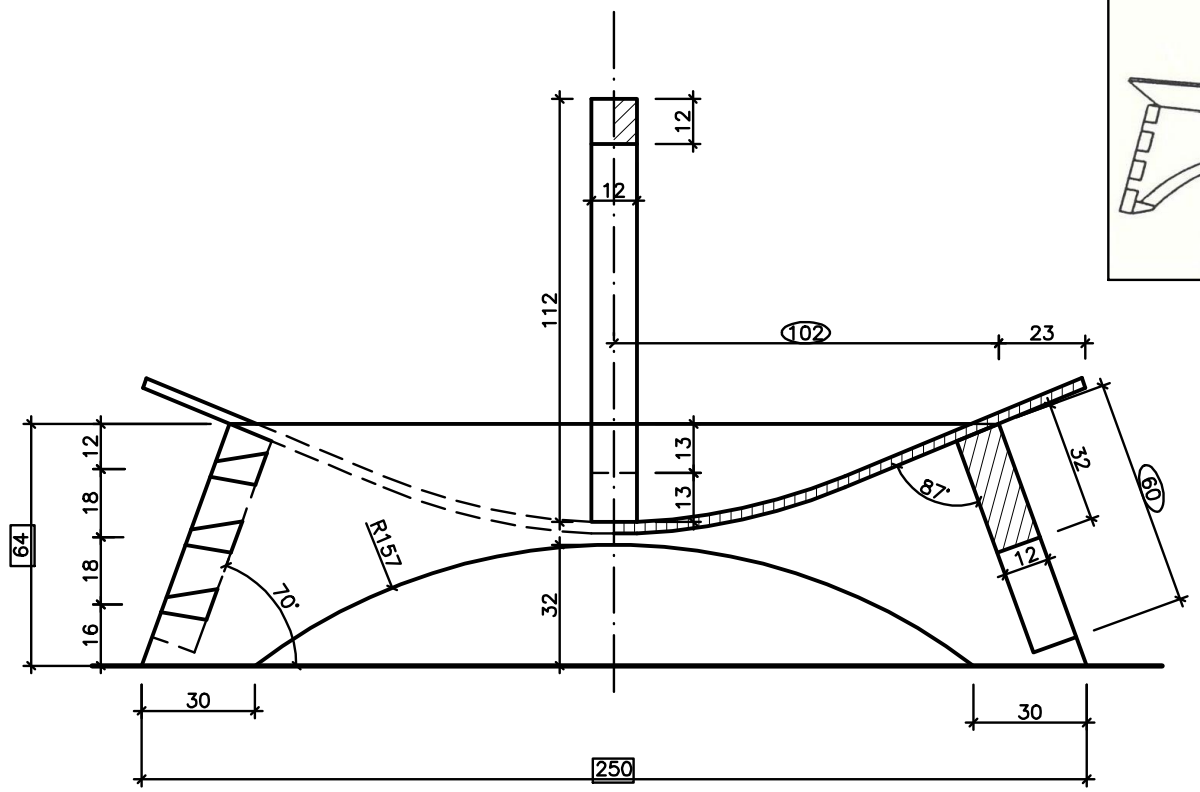

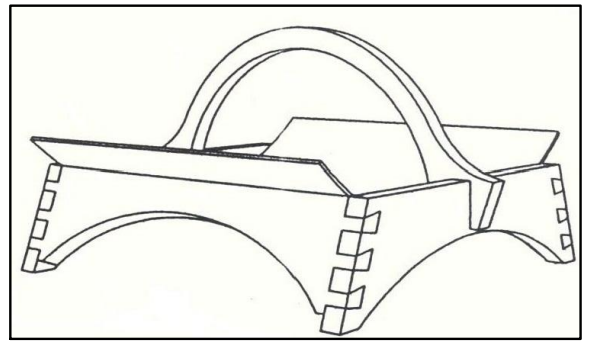

HAUPTMASZE

NEBENMASZE

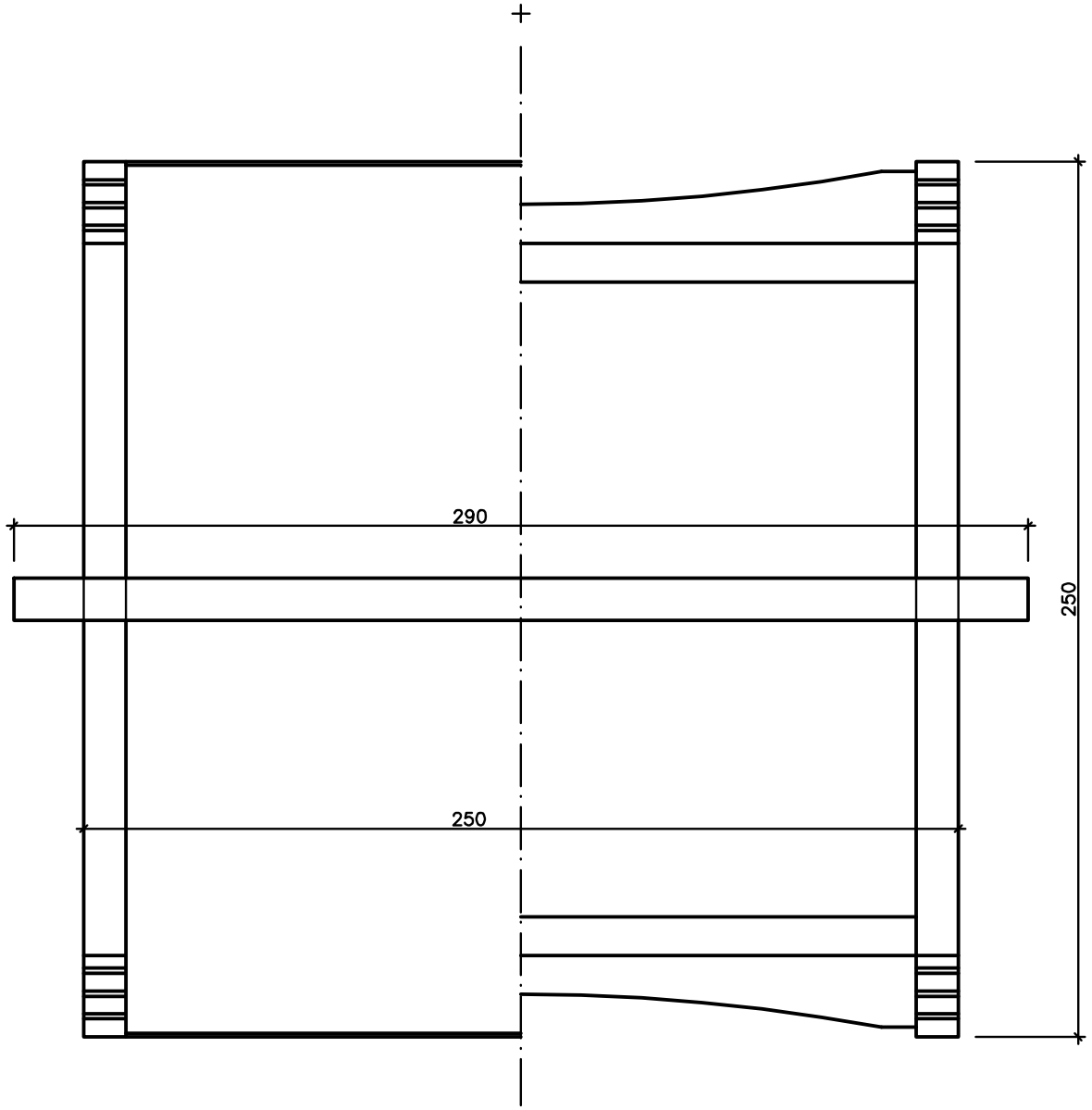

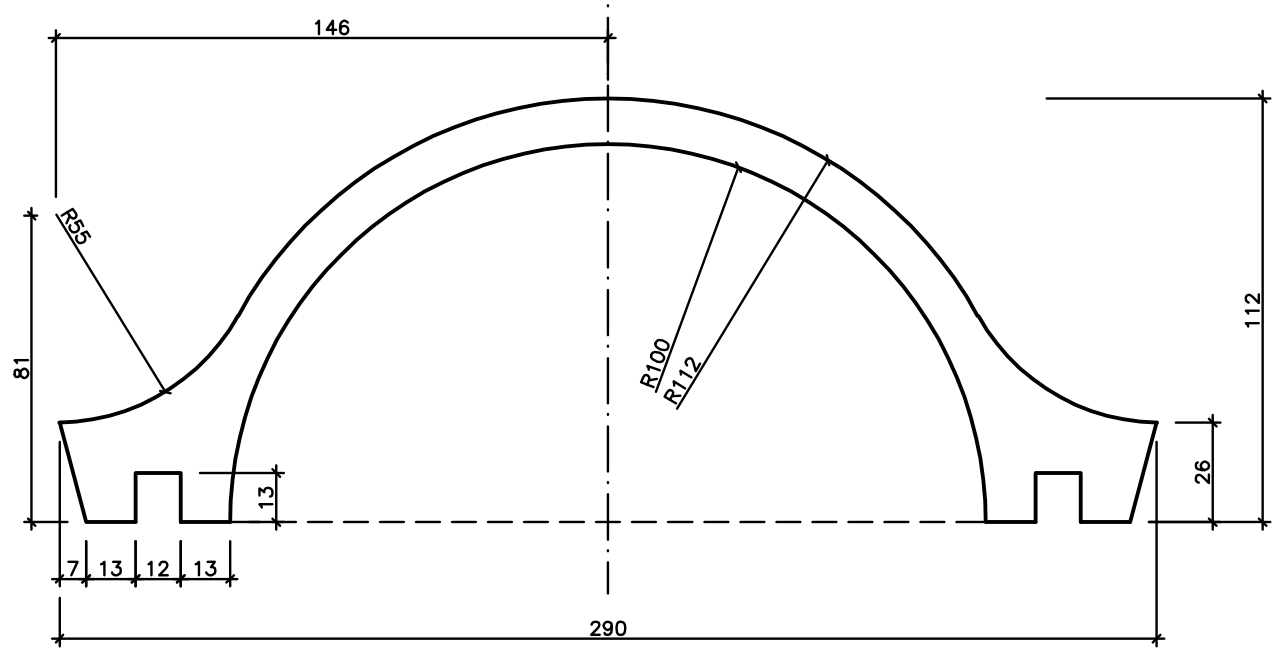

LWB 2.Lj. Tischler **OBSTSCHALE**

OBSTSCHALE

Pos	STK	BEZEICHNUNG	MATERIAL	LÄNGE	BREITE	DICKE
1	2	SEITE	FICHTE	250	64	12
2	2	SEITE	FICHTE	250	60	12
3	1	BÜGEL	DREISCHICHT	292	112	12
4	1	BODEN	BIRKENSPERRHOLZ	226	264	3
5	2	SCHRAUBEN		30		3

WKO WIRTSCHAFTSKAMMER OBERÖSTERREICH Tischler

TISCHLER? JA!